ALICATE REBITADOR

MANUAL ROSCA INTERNA ALAVANCA NF-400

NCM: 8203.20.10
IPI: Conforme legislação
Unidade de venda: Peça

01: Eixo de acionamento
02: Bico para rebite M4, M5, M6, M8 e M10
03: Prolongador
04: Pino trava
05: Bucha trava
06: Porca de ajuste
07: Base do corpo
08: Porca de regulagem
09: Cabo
10: Pino de cabo
11: Pino de base
12: Haste
13: Conjunto de acionamento
14: Corpo
15: Porta rolamentos
16: Acionador do cabo
17: Sem fim
18: Tubo do conjunto de acionamento
19: Porca do tubo
20: Rolamento de encosto
21: Rolamento
22: Trava
23: Pino trava

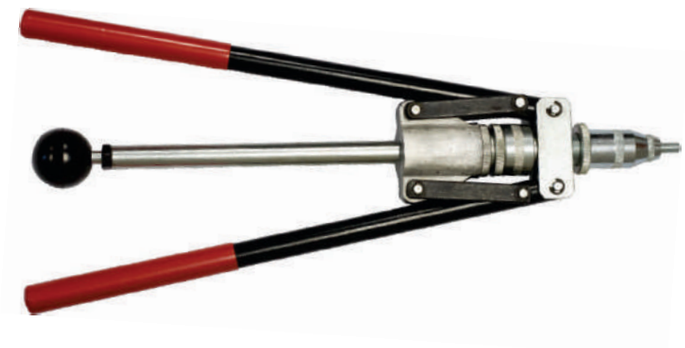

2000101
1 PC

Aplica rebites de roca interna em alumínio, aço e aço inox nas bitolas M4, M5, M6, M8 e M10.

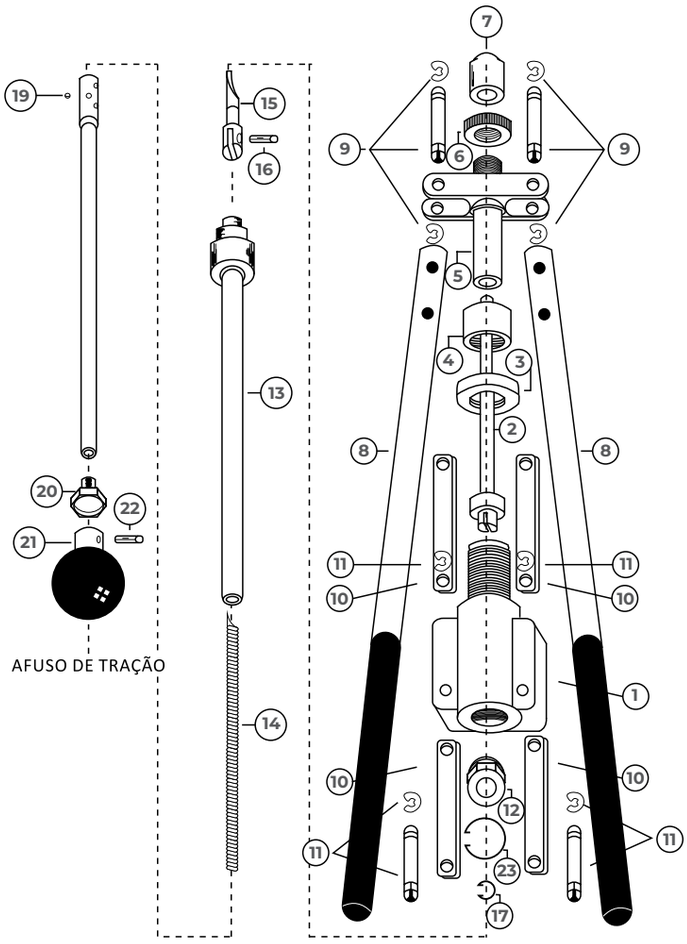

Imagens meramente ilustrativas