REBITADOR HIDROPNEUMÁTICO

NF-500

NCM: 8203.20.10
IPI: Conforme legislação
Unidade de venda: Peça

2000201
1 PC

1/8", 5/32", 3/16" e 1/4"*
*Alumínio e Aço.

01: Bico p/ rebite 1/8, 5/32 e 3/16
02: Capa externa alicate pneumático
03: Alojamento dos mordentes
04: Mordentes
05: Impulsor dos mordentes
06: Anel de vedação
07: União do pistão
08: Mola do impulsor do mordente
09: Arruela trava
10: Contra porca
11: Anel de vedação
12: Anel de vedação
13: Punho
14: Pistão hidráulico
15: Anel de vedação
16: Anel de vedação
17: Mola externa do retorno
18: Mola interna do retorno
19: Anel de vedação
20: Tampa do punho
21: Gatilho
22: Haste do gatilho
23: Alavanca do gatilho
24: Pino elástico
25: Intensificador com amortecedor
26: Amortecedor
27: Pino elástico
28: Pino elástico
29: Pino elástico
30: Porca trava
31: Anel de vedação
32: Válvula
33: Mola da válvula
34: Anel de vedação
35: Anel de vedação
36: Disco de válvula
37: Mola da válvula
38: Anel de vedação
39: Nipla
40: Anel de vedação
41: Pistão pneumático
42: Anel de vedação
43: Tampa do punho
44: Chave fixa
45: Óleo hidráulico
46: Kit bicos (01)
47: Kit molas de retorno (17 e 18)
48: Kit gatilho (21, 22, 23, 24, 27 e 28)
49: Kit pistão pneumático
50: Kit pistão hidráulico (14, 15 e 16)
51: Kit punho (11, 12 e 13)
52: Kit vedação hidráulica (11, 12 e 19)
53: Kit pistão (15, 16, 40 e 42)
54: Kit vedação válvula (31, 34, 35 e 38)
55: Kit molas (8, 33, 36 e 37)
56: Kit manutenção (6, 52, 53, 54 e 55)

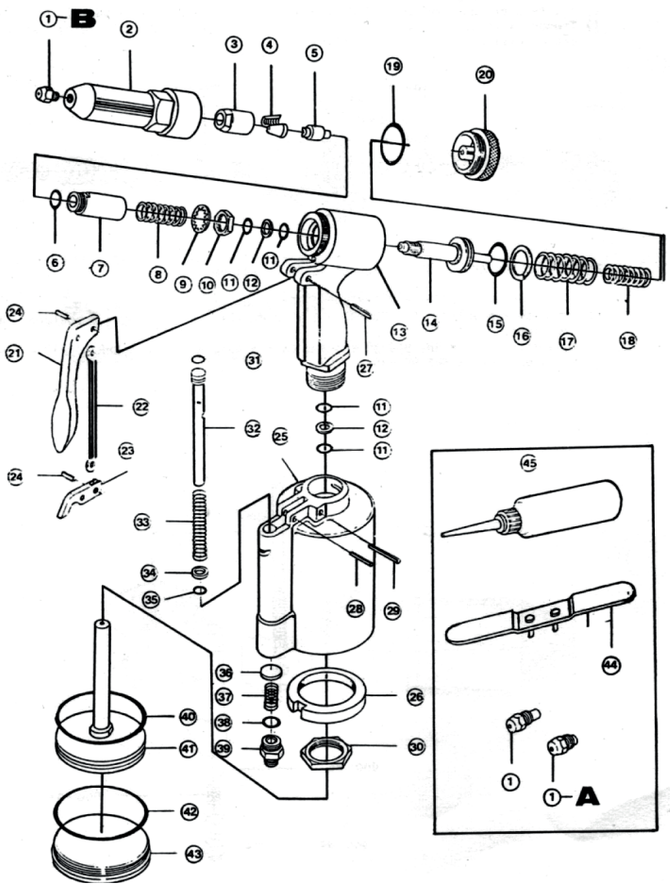

Imagens meramente ilustrativas